MERKEZLEME ÜNİTESİ

2441.11.

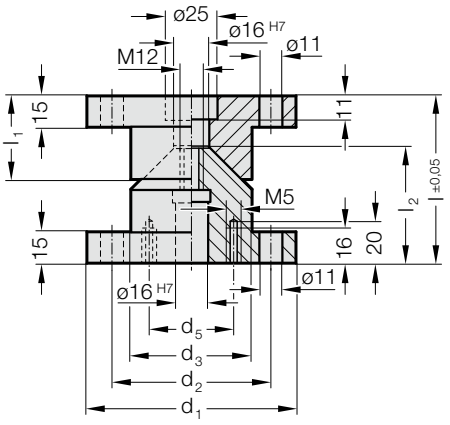

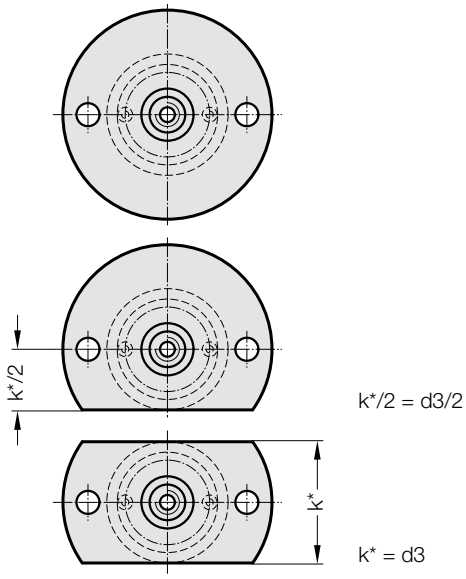

Malzeme:
16MnCr5, Isıl işlem görmüş
Konik yüzeyler indüksiyon sertleştirilmiş
Yüzey sertliği: 60 + 4 HRC, Sertleştirme Derinliği 1,0 + 0,5 mm

Not:
Ayar rondelası 2441.11.3. ayrı sipariş edilir.
Civatalar dahil değildir.

2441.11.□□□
Merkezleme Ünitesi

Merkezleme ünitesi, tek düz taraflı

2441.11.□□□.2
Merkezleme ünitesi, çift düz taraflı

2441.11. Merkezleme ünitesi

Sipariş No.	d_1	d_2	d_3	d_5	l	l_1	l_2
2441.11.100	100	76	58	40,5	80	40	55
2441.11.100.1	100	76	58	40,5	80	40	55
2441.11.100.2	100	76	58	40,5	80	40	55
2441.11.120	120	96	78	50,5	90	50	65
2441.11.120.1	120	96	78	50,5	90	50	65
2441.11.120.2	120	96	78	50,5	90	50	65