UNIDAD DE CENTRAJE SEGÚN CNOMO

2441.13.

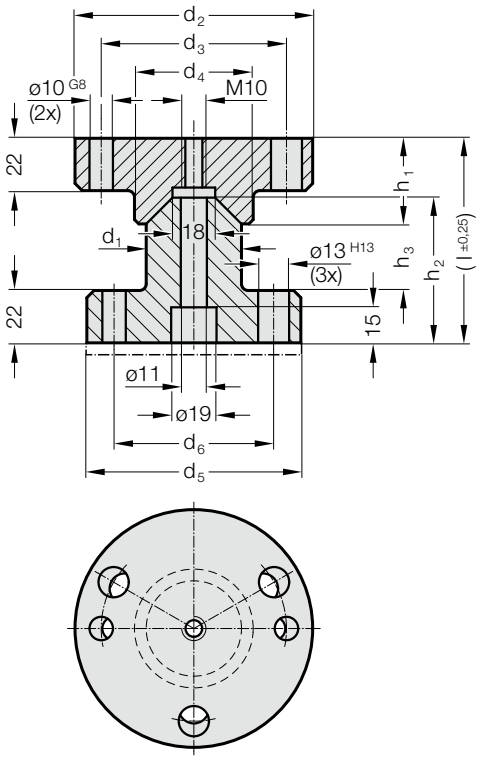

Material:
16MnCr5, bonificado
Superficies cónicas templado por inducción
Dureza superficial: 60 + 4 HRC, Profundidad de temple 1,0 + 0,5 mm

Nota:
Código 2441.13.0. Undidad de centraje según CNOMO con disco de posicionado.
Se suministro sin los tornillos y sin las pasadores.

2441.13. Unidad de centraje según CNOMO

Código	d_1	d_2	d_3	d_4	d_5	d_6	h_1	h_2	h_3	l
2441.13.040	40	100	79	50	90	67	36	61	28	86
2441.13.060	60	125	104	70	110	89	46	61	18	86