SCHNEIDSTEMPEL, ABGESETZT, LANGLOCH, MIT ABRÜCKSTIFT, ISO 8020

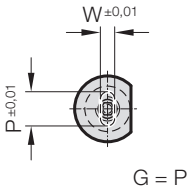

2741.

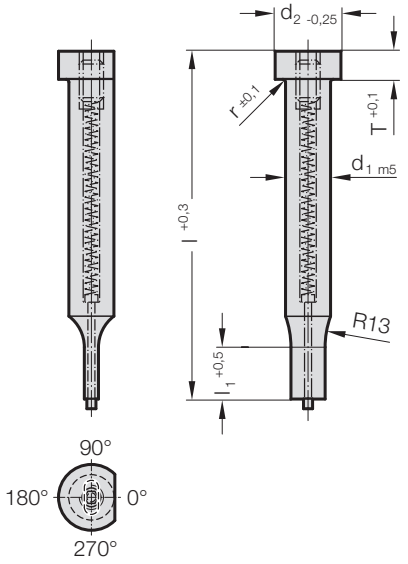

2741. Schneidstempel, abgesetzt, Langloch, mit Abrückstift, ISO 8020

d_1 / (Bestellziffer)	d_2	W_{min}	G_{max}	l_1 / Bestellziffer	r	T	l / (Bestellbuchstabe)	71 (D)	80 (E)	90 (F)	100 (G)	120 (J)
5 / (3)	8	2	4,9	13 (3) 19 (4)	0,3	5		●	●	●	●	●
6 / (4)	9	2,5	5,9	13 (3) 19 (4)	0,3	5		●	●	●	●	●
8 / (5)	11	4	7,9	19 (4) 25 (5)	0,3	5		●	●	●	●	●
10 / (6)	13	4	9,9	19 (4) 25 (5)	0,3	5		●	●	●	●	●
13 / (7)	16	6	12,9	19 (4) 25 (5)	0,4	5		●	●	●	●	●
16 / (8)	19	8	15,9	19 (4) 25 (5)	0,4	5		●	●	●	●	●
20 / (9)	23	10	19,9	19 (4) 25 (5)	0,4	5		●	●	●	●	●
25 / (10)	28	12	24,9	19 (4) 25 (5)	0,4	5		●	●	●	●	●
32 / (11)	35	16	31,9	25 (5) 30 (6)	0,4	5		●	●	●	●	●

Bestell-Beispiel:

2741.9E5.1650.1220.B

	Winkel: 90°	**Bestellbuchstabe** = (B)
	Form: Langloch, Breite W W = 12,2 mm	= 1220
	Form: Langloch, Länge P P = 16,5 mm	= 1650
	Stempelschneidlänge: l_1 25 mm	**Bestellziffer** = (5)
	Länge: l 80 mm	**Bestellbuchstabe** = (E)
	Durchmesser: d_1 20 mm	**Bestellziffer** = (9)
	Typ: ISO	**Bestellziffer** = (1)
	Ausführung: Langloch	**Bestellziffer** = (4)
	Schneidstempel: mit Abdrückstift	= 27

Werkstoff:
HSS
Härte:
Schaft 64 ± 2 HRC
Kopf 52 ± 5 HRC

Ausführung:
Stempelkopf warmgestaucht. Auflagefläche, Schaft und Schneidform feinstgeschliffen. Die Verdrehsicherungsfläche wird standardmäßig parallel zum Maß P = 0° ausgeführt. Sonderanfertigung auf Anfrage.